NÖNZ®
FIREDOORS

Ingombri massimi per porte
a due ante con apertura a 90° .

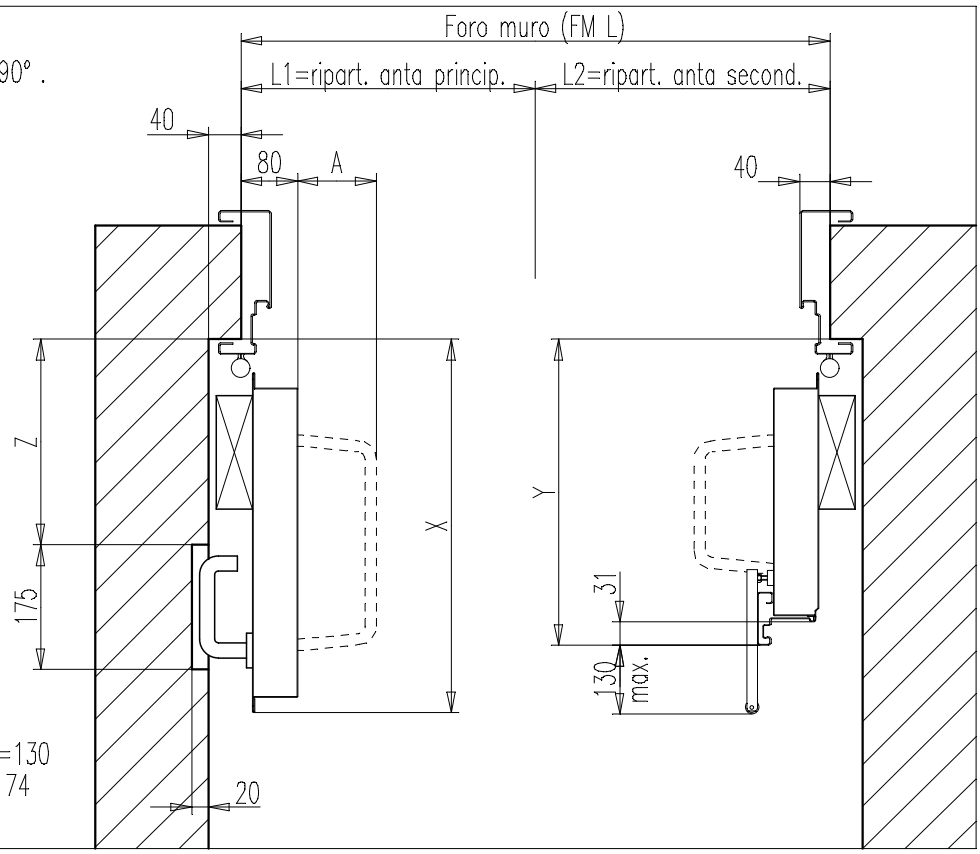

X = L1 +35
Y = L2 +75
Z = L1 −193
A maniglione TWIST = 100
A maniglione SLASH = 75
A maniglione TAURUS INOX =130
A maniglione TOUCH BAR = 74
Altezza maniglia 1050

Ingombri massimi per porte
a due ante con apertura
a 180° .

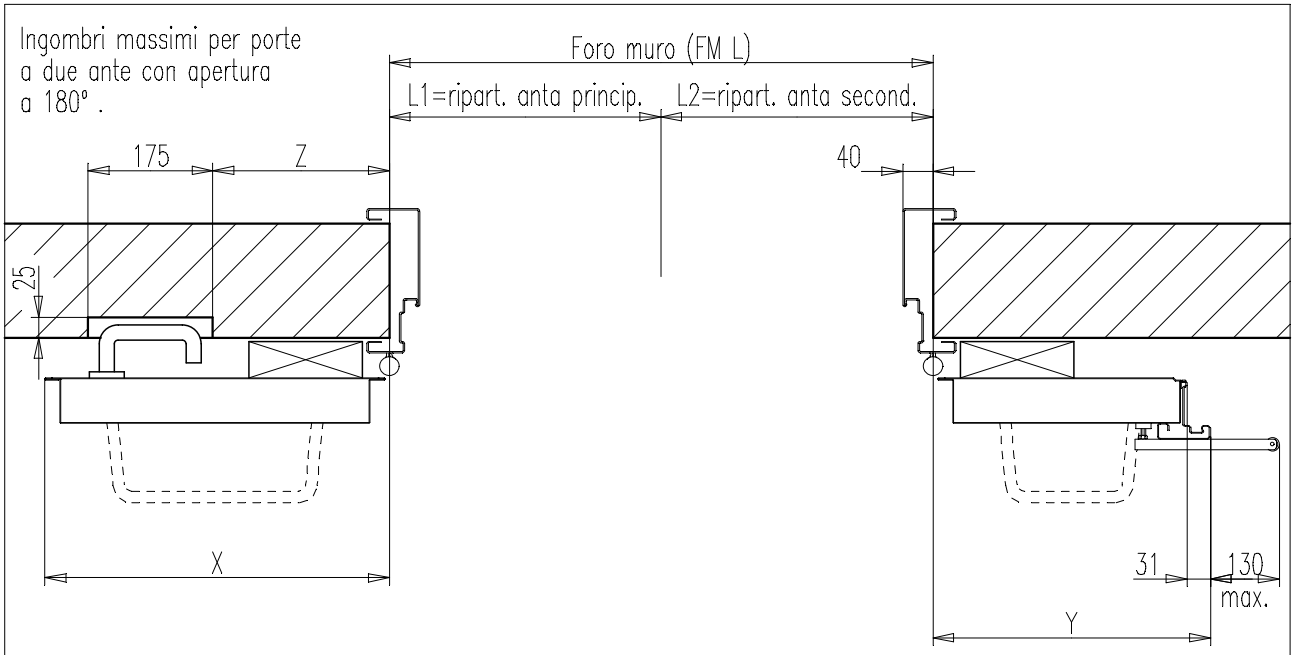

X = L1 +1
Y = L2 +42
Z = L1 −226
Altezza maniglia 1050